Détecteur de présence - Professional Line

Dual US

COM1 - faux-plafonds
EAN 4007841 079598
Réf. 079598

Dual US

COM1 - faux-plafonds
EAN 4007841 079598
Réf. 079598

Schéma du circuit principal

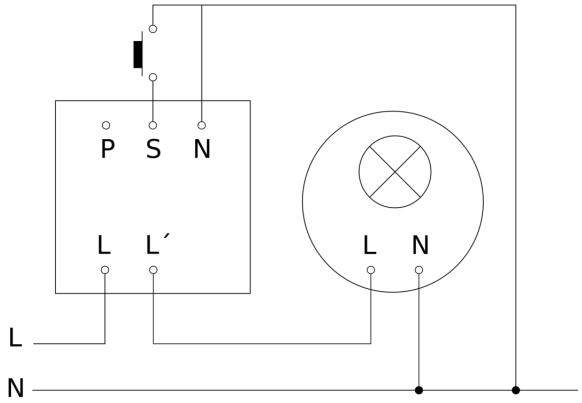

Schéma du circuit d´interconnexion maître/maître

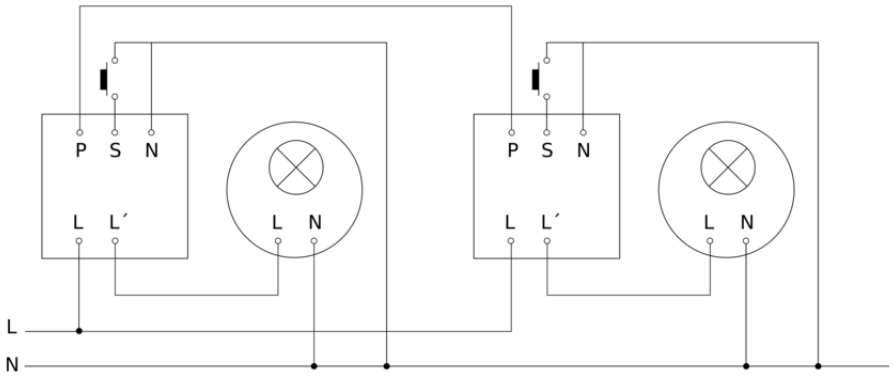

Dual US

COM1 - faux-plafonds
EAN 4007841 079598
Réf. 079598
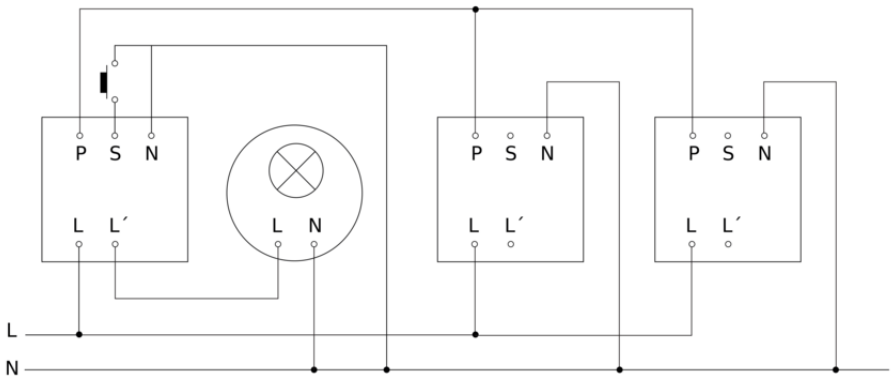
Schéma du circuit d´interconnexion maître/esclave